【19】中華民國　　【12】專利公報　（B）

【11】證書號數：I628335
【45】公告日： 中華民國 107 (2018) 年 07 月 01 日
【51】Int. Cl.：　*E01C19/32　(2006.01)*

發明　　全 5 頁

【54】名　稱：夯實器
IMPACTOR

【21】申請案號：105131677　　【22】申請日： 中華民國 105 (2016) 年 09 月 30 日
【11】公開編號：201814105　　【43】公開日期： 中華民國 107 (2018) 年 04 月 16 日

【72】發 明 人： 吳志興 (TW) WU, CHI HSING；王裕民 (TW) WANG, YU MING
【71】申 請 人： 國立屏東科技大學　NATIONAL PINGTUNG UNIVERSITY OF SCIENCE & TECHNOLOGY
屏東縣內埔鄉學府路 1 號
【74】代 理 人： 黃耀霆

【56】參考文獻：
CN　1014411419A

審查人員：王怡婷

【57】申請專利範圍

1. 一種夯實器，用以搗實新拌透水混凝土，包含：一桿體，具有相對之一第一端及一第二端，該第一端連接一基座之頂面；一套帽，具有一軸部及一限位部，該軸部結合於該第二端，該限位部結合於該軸部，且該限位部具有一底面朝向該頂面；及一錘體，具有一通孔供該桿體通過，該錘體位於該頂面至底面之間且可滑動地環設於該桿體，且該錘體相對於該頂面的接觸面積不大於該頂面的面積。
2. 如申請專利範圍第 1 項所述之夯實器，其中，該通孔具有一內徑，該基座之頂面與該限位部的底面分別具有一最大寬度，該二最大寬度大於該內徑。
3. 如申請專利範圍第 1 項所述之夯實器，其中，該通孔具有一內徑，該軸部具有一最大徑向寬度，該內徑大於該最大徑向寬度。
4. 如申請專利範圍第 1 項所述之夯實器，其中，該桿體之第二端形成具有螺紋的螺桿段，該套帽之軸部具有一螺孔，該螺孔係螺合於該螺桿段的螺紋。
5. 如申請專利範圍第 1 項所述之夯實器，其中，該桿體之第二端與該套帽的連接方式係為緊配合。
6. 如申請專利範圍第 1 項所述之夯實器，其中，該第一端與該基座的連接方式係為銲接或螺合。
7. 如申請專利範圍第 1 項所述之夯實器，其中，該第一端與該基座的連接方式係為一體成型。

圖式簡單說明

第 1 圖：本發明夯實器之立體分解圖。

第 2 圖：本發明夯實器之組合剖面圖。

第 3 圖：本發明夯實器的錘體往套帽移動之剖面示意圖。

第 4 圖：本發明夯實器的錘體往基座移動之剖面示意圖。

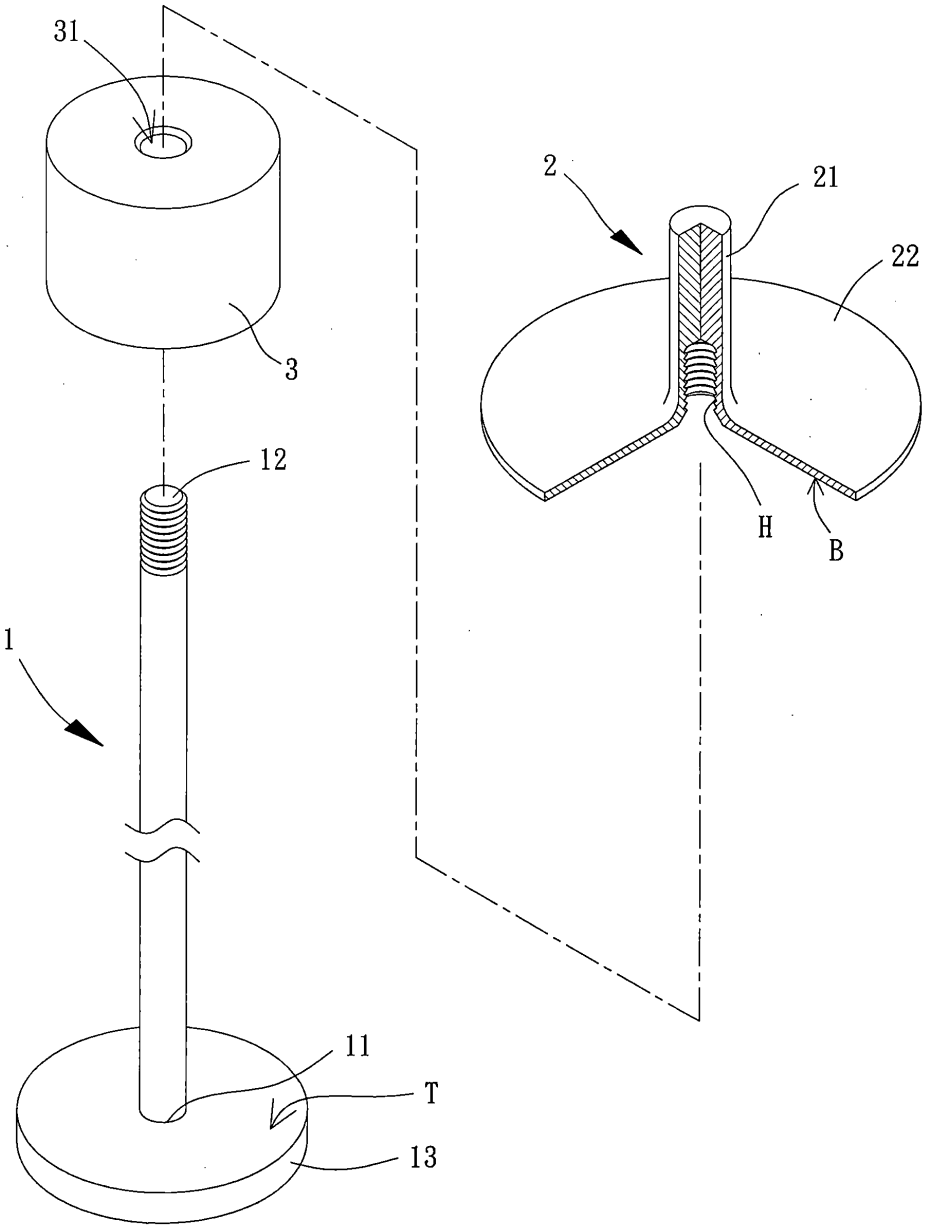

第 1 圖

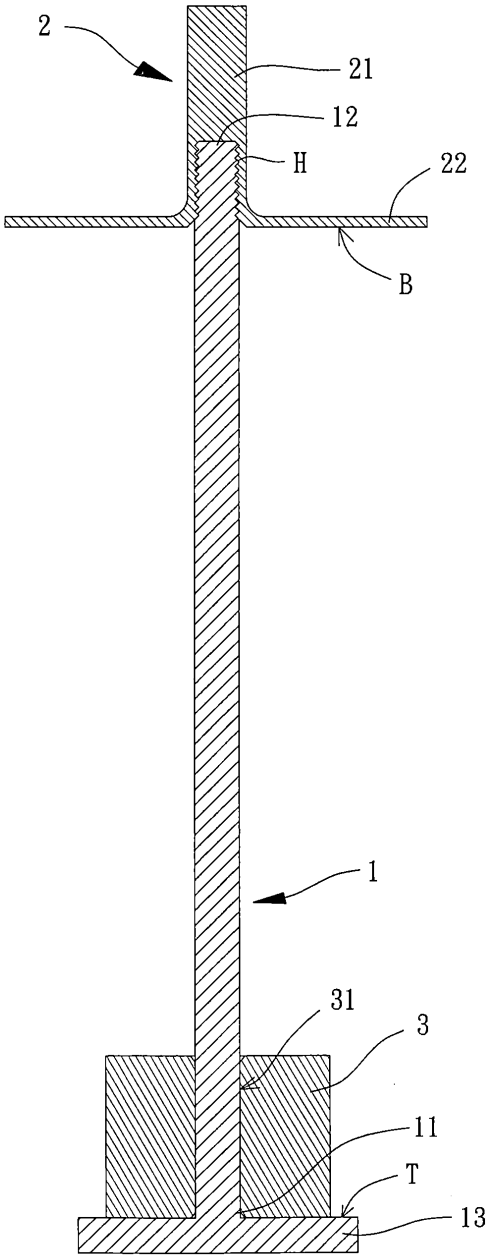

第 2 圖

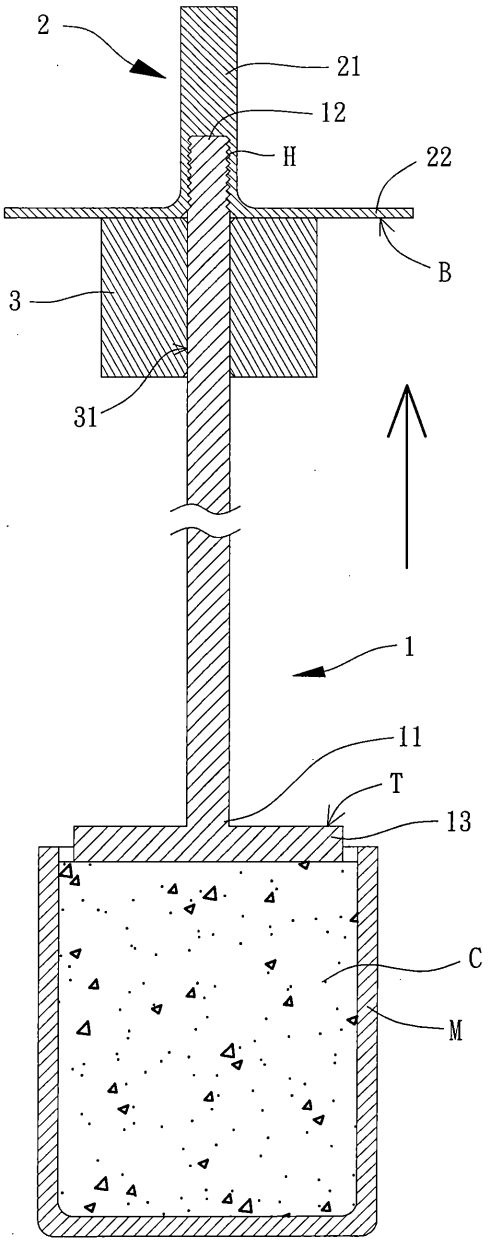

第 3 圖

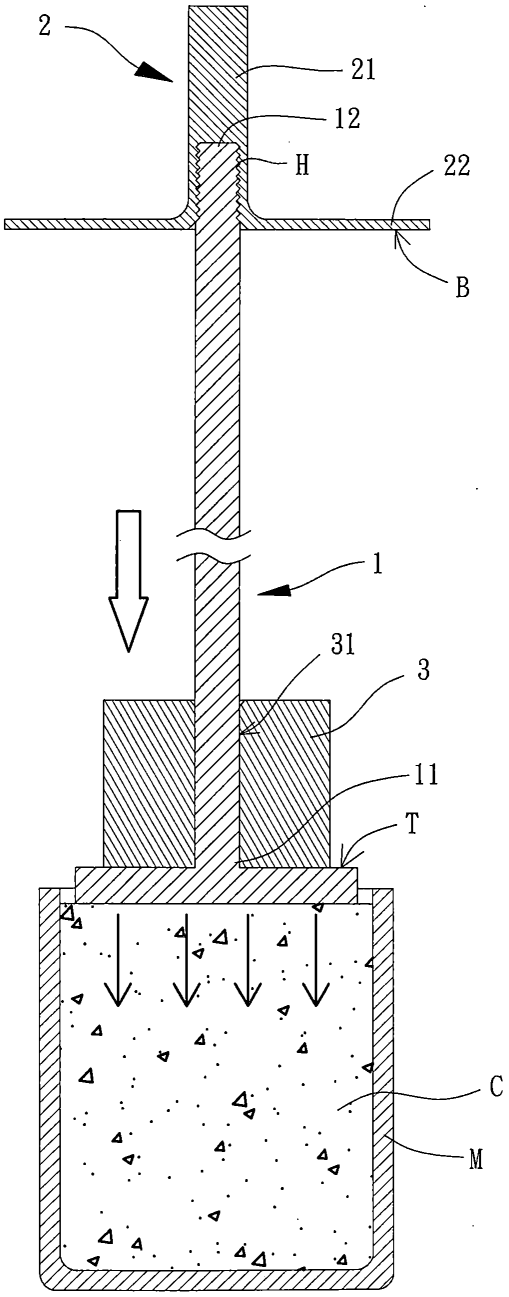

第 4 圖